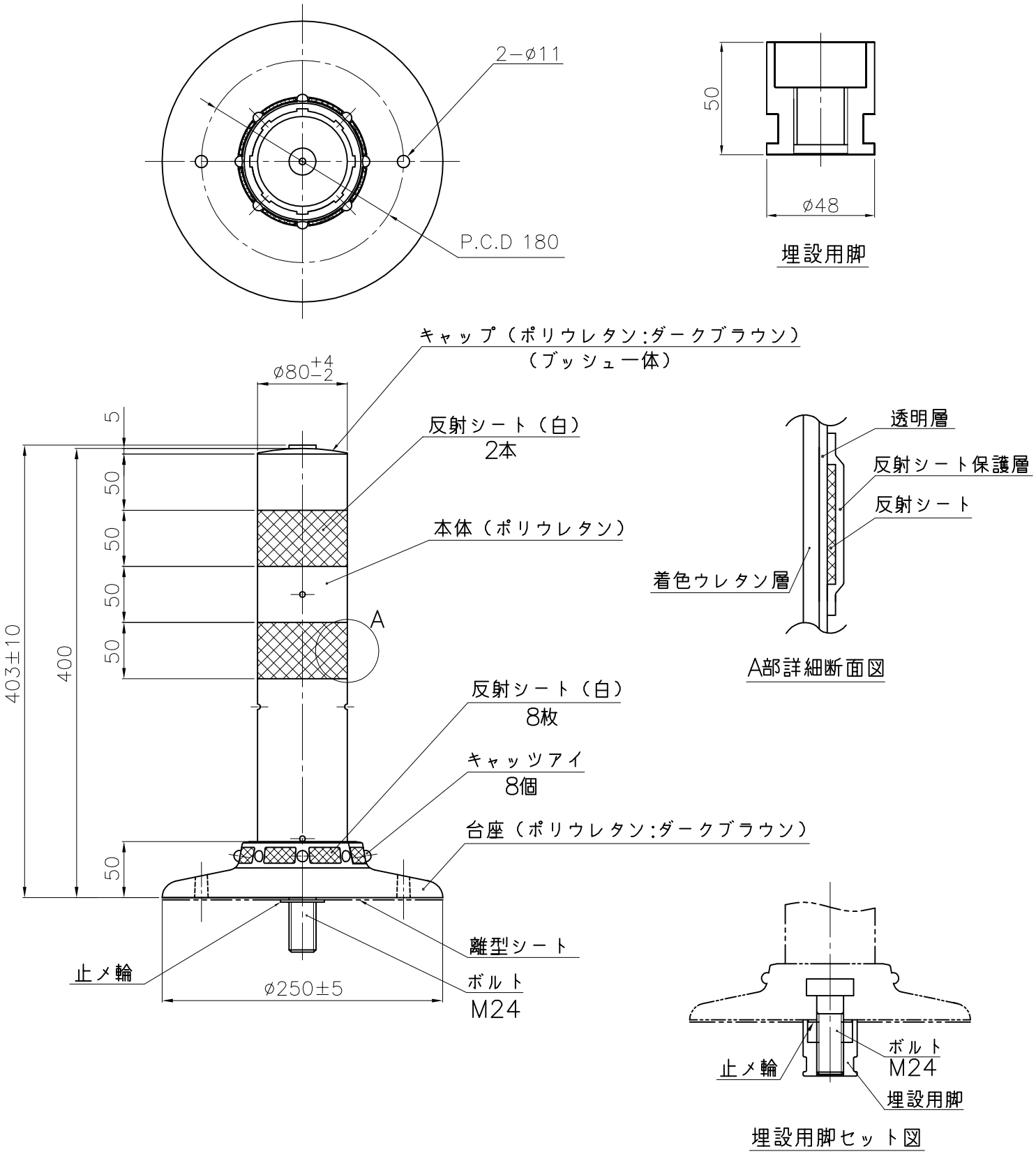

NOK株式会社

品　名	景観配慮色ポストコーンPCTタイプ	
型　式	図面番号	本体色
PCT−40−250−DB	FP0031K0	ﾀﾞｰｸﾌﾞﾗｳﾝ
PCT−40−250−DG	FP0031K1	ﾀﾞｰｸｸﾞﾚｰ
PCT−40−250−GB	FP0031K2	ｸﾞﾚｰﾍﾞｰｼﾞｭ